Petek Asma Tavan
Open Cell Ceiling
Delta Line

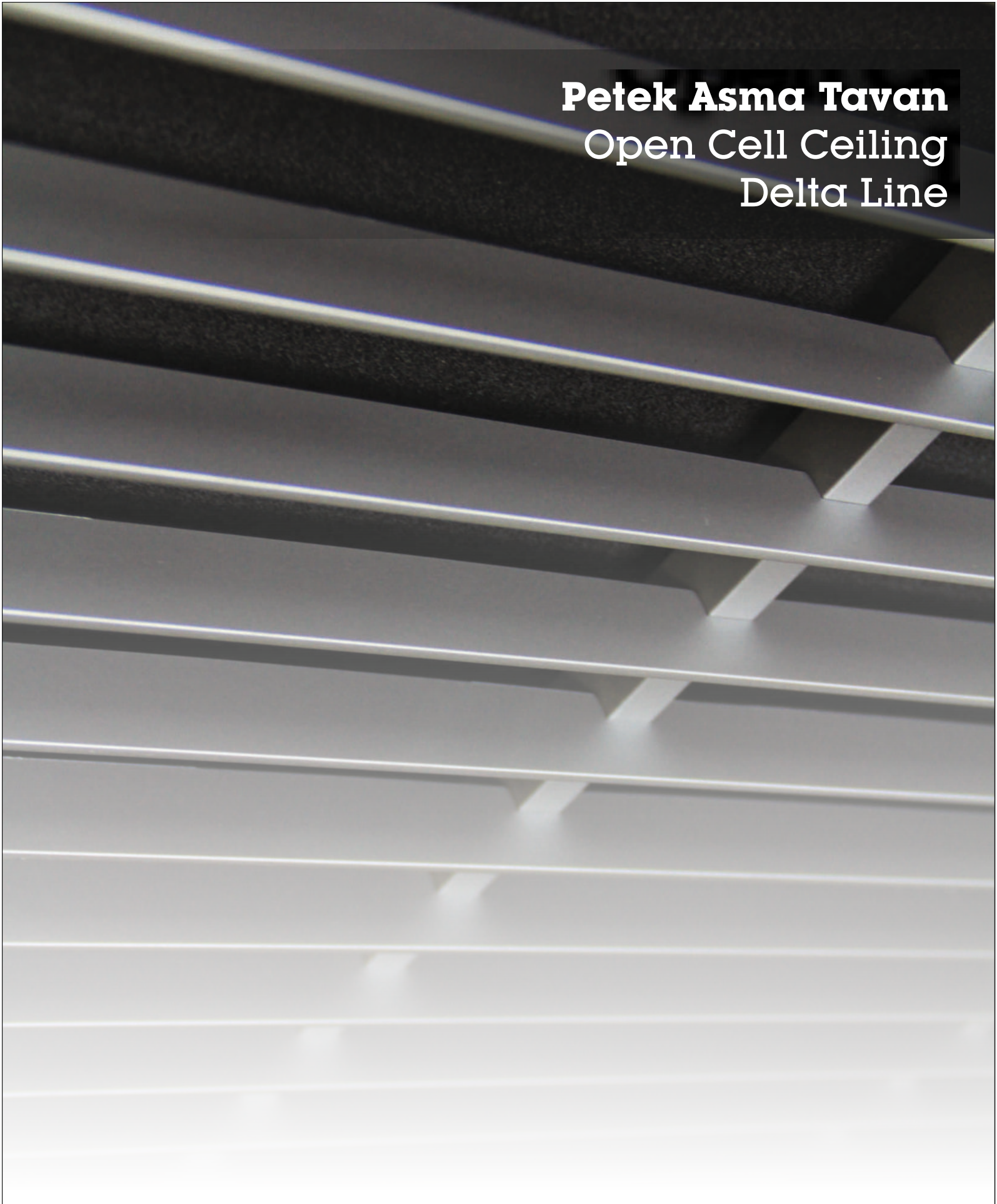

Asma Tavan Sistemleri Suspended Ceiling Systems

FVP TAVAN SiSTEMLERi

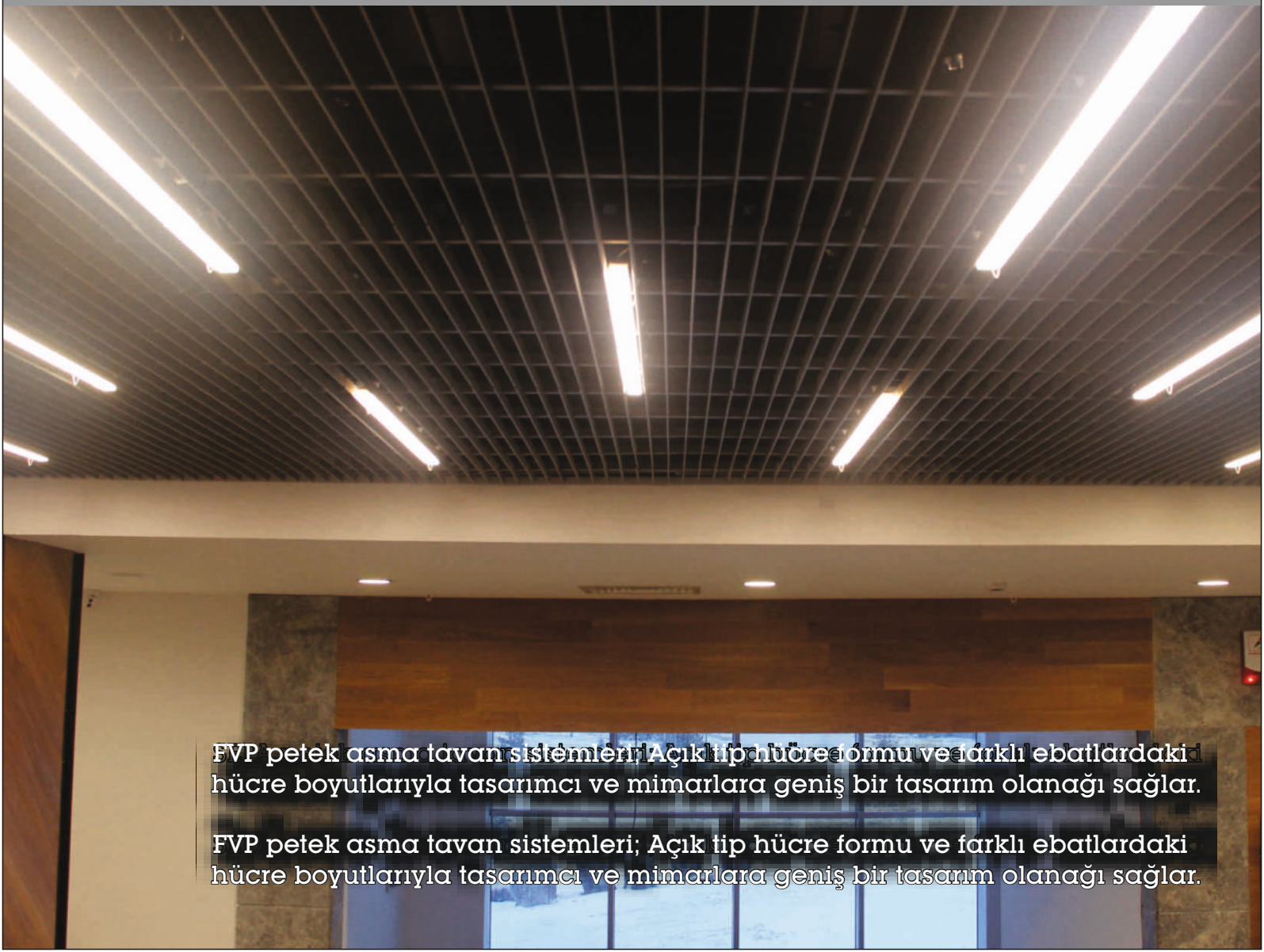

FVP petek asma tavan sistemleri; Açık tip hücre formu ve farklı ebatlardaki hücre boyutlarıyla tasarımcı ve mimarlara geniş bir tasarım olanağı sağlar.

FVP petek asma tavan sistemleri; Açık tip hücre formu ve farklı ebatlardaki hücre boyutlarıyla tasarımcı ve mimarlara geniş bir tasarım olanağı sağlar.

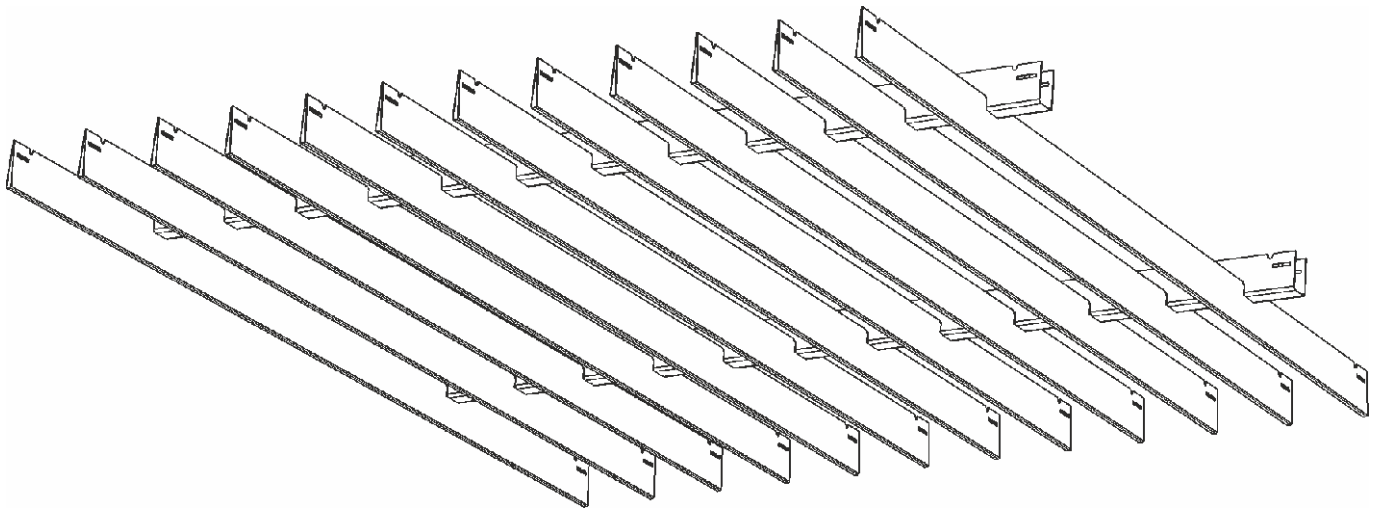

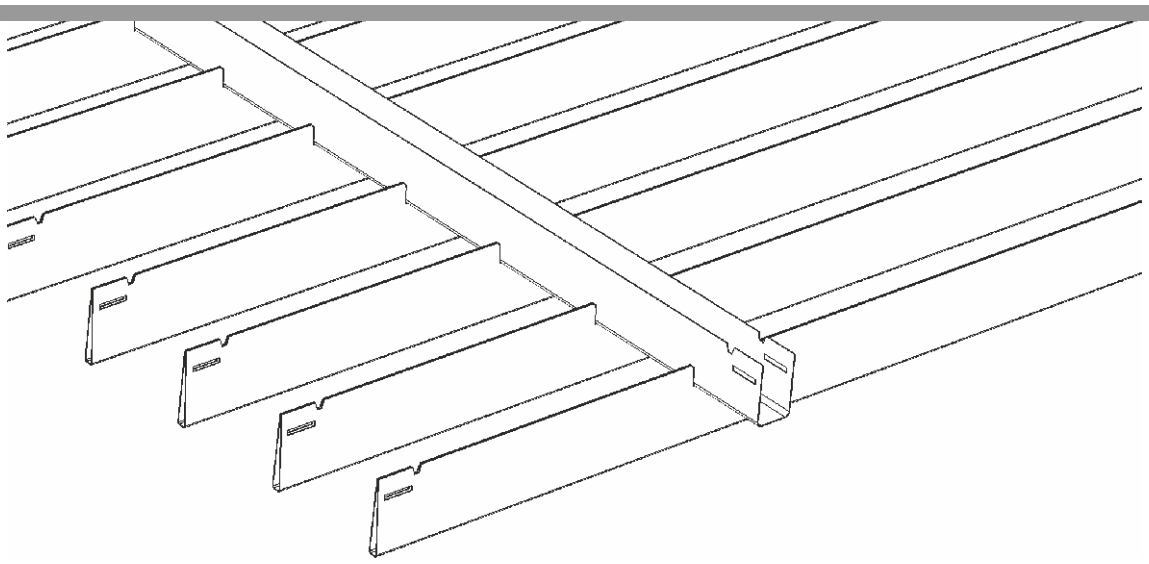

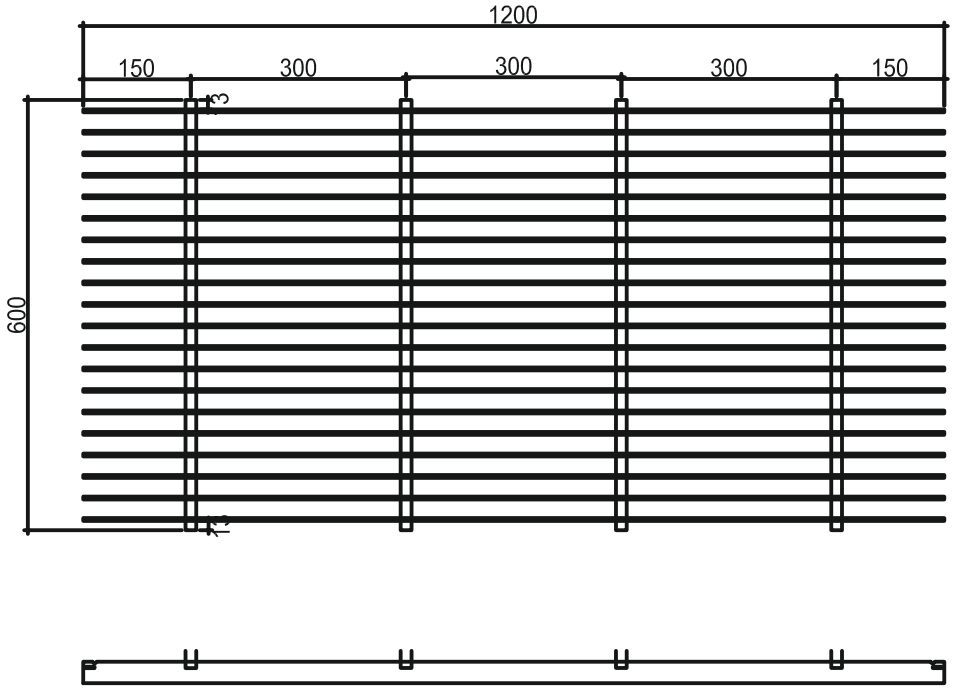
1200
150
300
300
300
150
600

Montaj - Installation

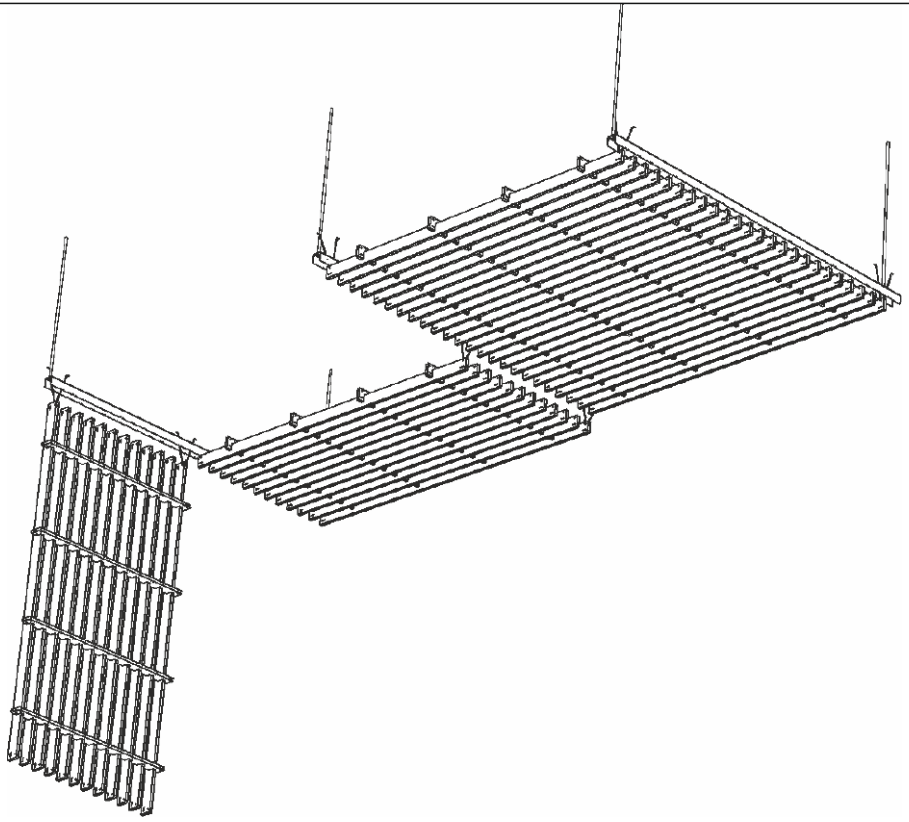

Montaj Aksesuarları - Accessories for Installation

m² Sarfiyat Tablosu / Components Per sq.m	Birim / Unit	Miktar / Quantity	Panel / Panel
Taşıyıcı Kanal / Suspension Channel	mt	0,80	600 x 1200
Taşıyıcı Ekleme Parçası / Suspension Channel Splice	ad	0,28	600 x 1200
Taşıyıcı Birleşim Klipsi / Spring	ad	5,56	600 x 1200
Askı Tiji / Rod	ad	0,80	600 x 1200
Panel Destek Profili / Panel Support Profile	ad	5,56	600 x 1200

Delta Line / h: 20

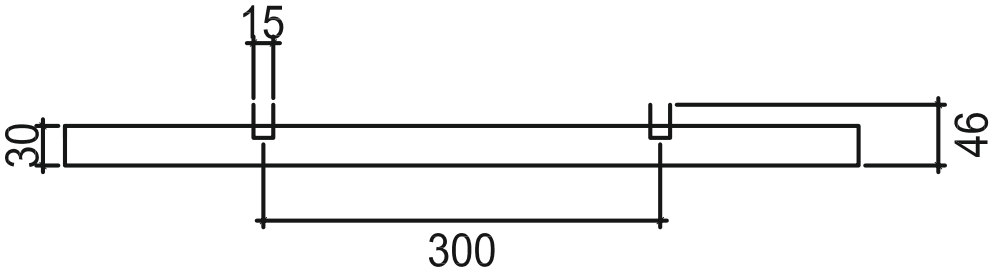

a	h
30	20
50	20
60	20
75	20
100	20
120	20
150	20

Delta Line / h: 30

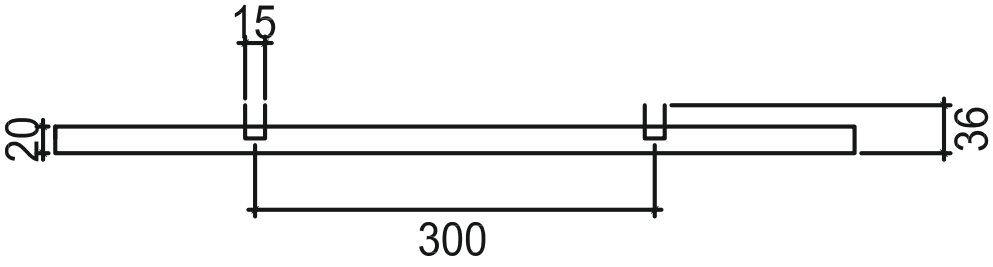

a	h
30	30
50	30
60	30
75	30
100	30
120	30
150	30

OPEN CELL TEKNİK ŞARTNAME

SİSTEM ÖZELLİKLERİ :

- Hammadde : 0,40 mm Alüminyum
- Petek Ebatları : “Δ” profil, taban eni: 4 mm
  h: 20-30 mm
  C/C : 30-50-60-75-100-120-150 mm
- Panel Ebatları : 600x1200 mm veya 1200x1200 mm
- Boya : Minimum 20 μ kalınlığında Ral 9016
  RaL 9006 ve Ral 9005 veya 60 μ
  kalınlığında sonradan boyalı
- Perforasyon : Ø2,00 mm (% 17 boşluk oranı)

TAŞIYICI SİSTEM VE AKSESUARLARI :

- Taşıyıcı Kanal (Tırnaklı)
- Taşıyıcı Kanal Ekleme Parçası
- Taşıyıcı Birleşim Teli
- Askı Teli (600 mm)
- Çelik Dübel

MONTAJ DETAYLARI :

Petek Asma tavan panellerinin uygulanabilmesi için tavan boşluğunun minimum 100 mm olması gerekmektedir. Köşebent profilleri, taşıyıcı sistemin kurulumundan sonra en düşük kot işaretlenerek duvara bu noktadan vidalanır. Delta Line sistem’ de taşıyıcı kanal kare form oluşturacak şekilde kurulmalıdır. Köşebent ile taşıyıcının üstündeki ilk çentik arasındaki mesafe hatve genişliğinin yarısına eşit olmalıdır. İlk askı takımı köşebentten maksimum 300 mm uzaklıkta atılır. Taşıyıcı kanal (1) kısa kenardan demontaj yapılacak ise 1200 mm de bir, uzun kenardan demontaj yapılacak ise 600 mm’de bir atılır. Taşıyıcı kanaların boyda birleşmesi gereken yerlerde taşıyıcı kanal ekleme parçası kullanılır. İlk kurulan taşıyıcı kanal ile diğerleri arasındaki bağlantı vida yardımı ile yapılır. Taşıyıcı birleşim teli (2) kullanılarak panel taşıyıcı kanal ile birleştirilir. Daha sonra sistem askı teli (1) yardımı ile asılır.

FVP
TAVAN SiSTEMLERi