Doğrusal Metal Asma Tavan
Linear Metal Ceiling

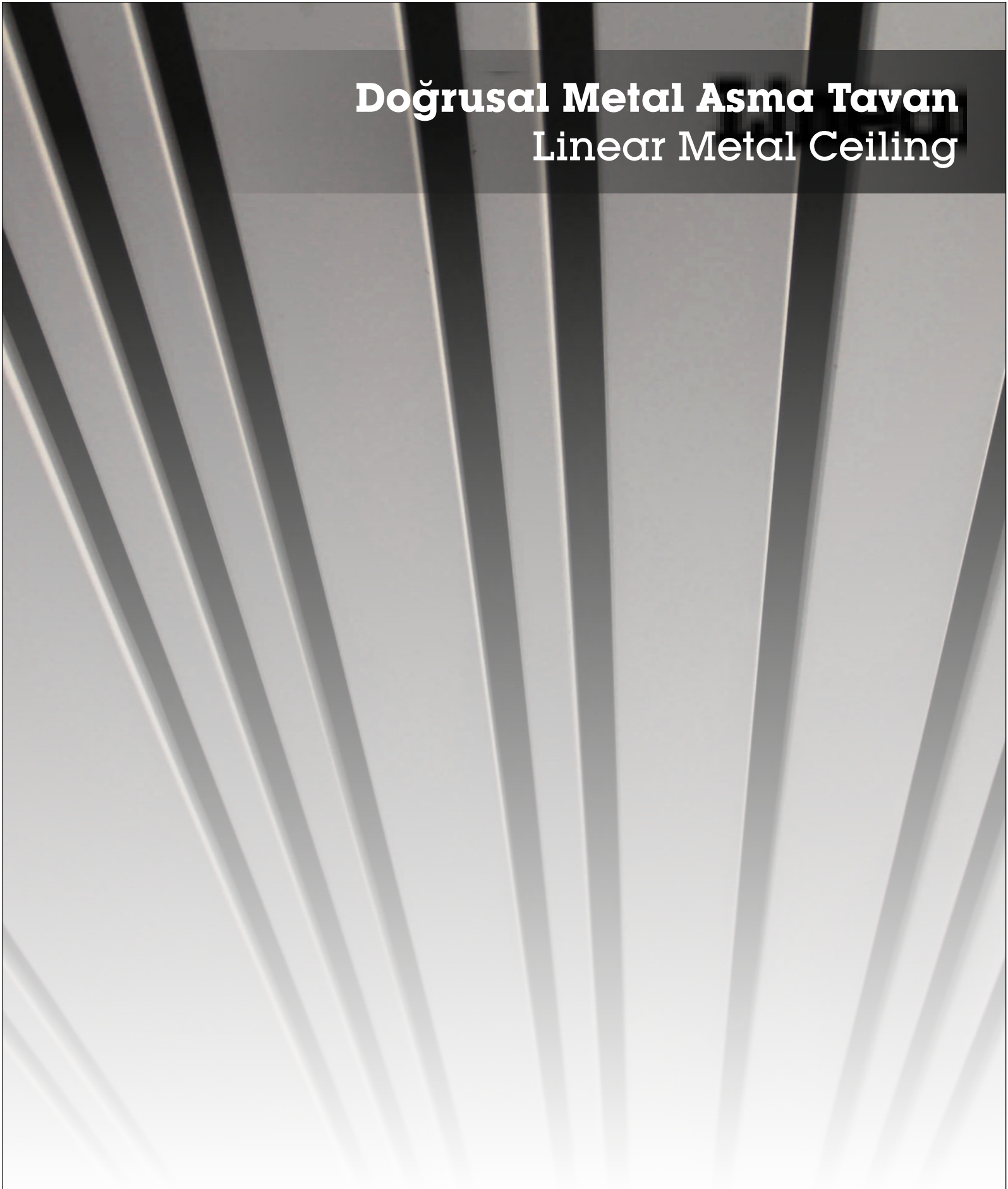

Asma Tavan Sistemleri Suspended Ceiling Systems

FVP TAVAN SİSTEMLERİ

Boryspil 9
10 Boryspil
Boryspil 11
12 Boryspil

FVP doğrusal metal asma tavan paneller, istenilen boyda üretilecek projelerinizde ekonomik çözümler sunmaktadır. Multipanel ürün kullanımı ile mimarlara estetik ve modern tasarım seçenekleri sağlamaktadır.

FVP Linear ceiling systems; are linear panels consisting of 30mm base to 600mm base. Open and closed types can also be produced.

F SERİSİ

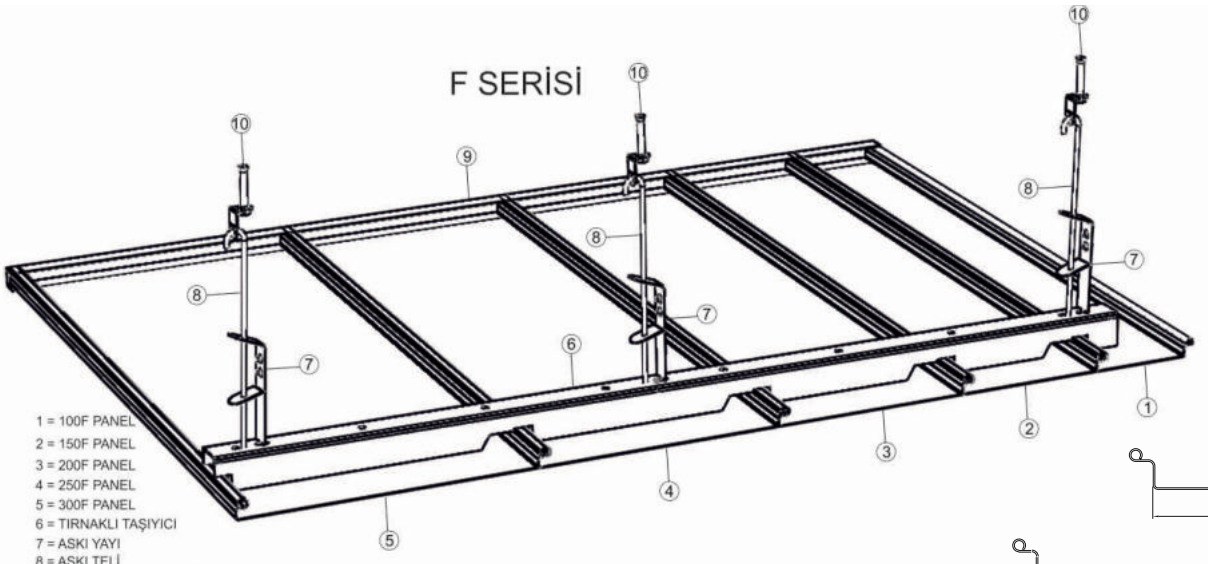

1 = 100F PANEL
2 = 150F PANEL
3 = 200F PANEL
4 = 250F PANEL
5 = 300F PANEL
6 = TIRNAKLI TAŞIYICI
7 = ASKI YAYI
8 = ASKI TELİ
9 = KENAR BİTİŞ U PROFİL
10 =ÇELİK DÜBEL

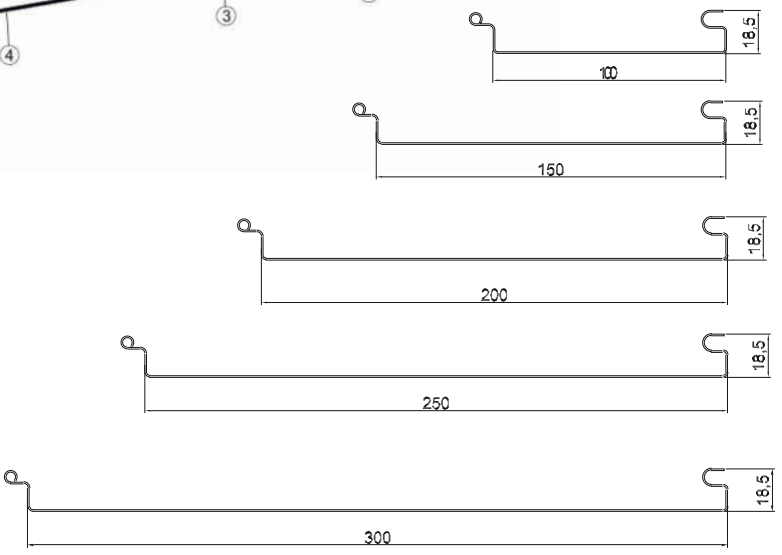

C SERİSİ

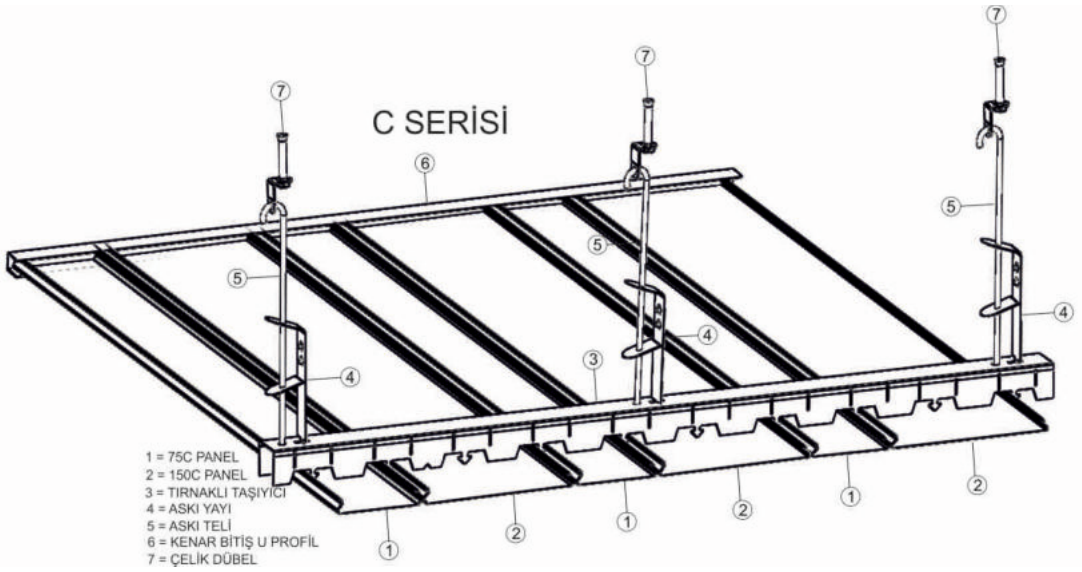

1 = 75C PANEL
2 = 150C PANEL
3 = TIRNAKLI TAŞIYICI
4 = ASKI YAYI
5 = ASKI TELİ
6 = KENAR BİTİŞ U PROFİL
7 = ÇELİK DÜBEL

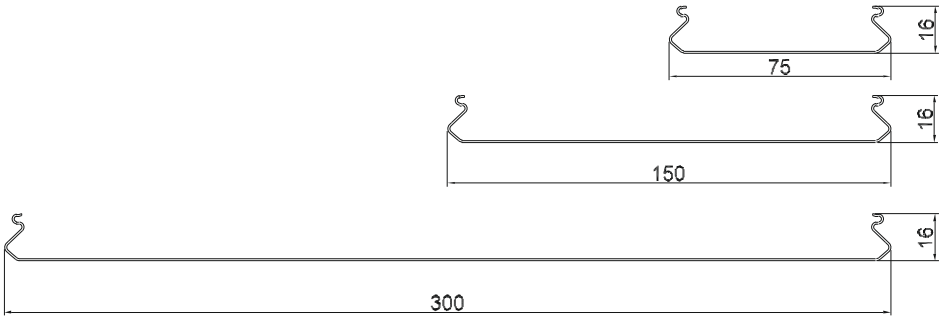

B SERİSİ

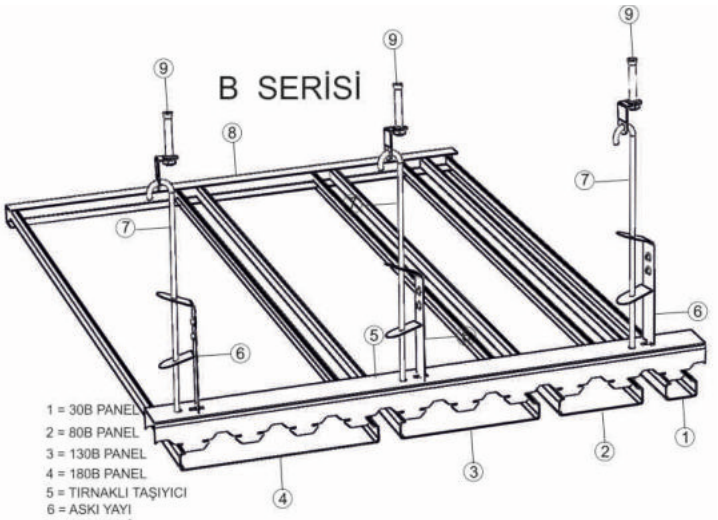

1 = 30B PANEL
2 = 80B PANEL
3 = 130B PANEL
4 = 180B PANEL
5 = TIRNAKLI TAŞIYICI
6 = ASKI YAYI
7 = ASKI TELİ
8 = KENAR BİTİŞ U PROFİL
9 = ÇELİK DÜBEL

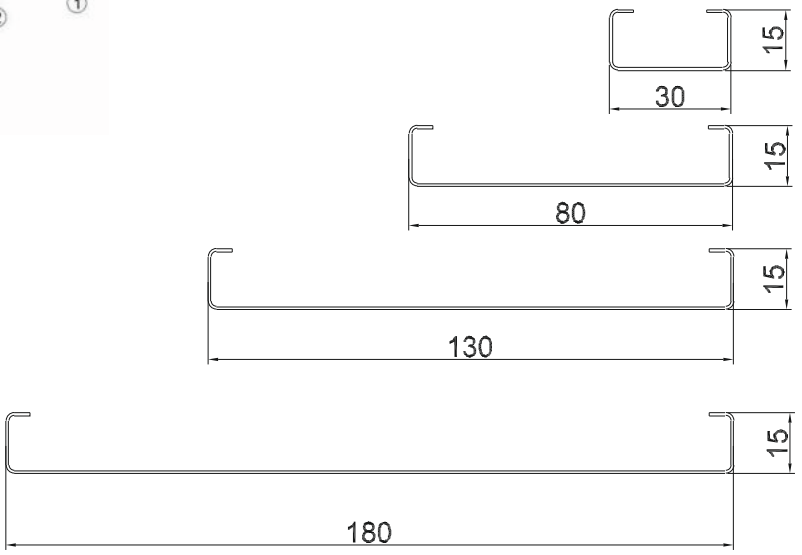

B FUGALI SERİSİ

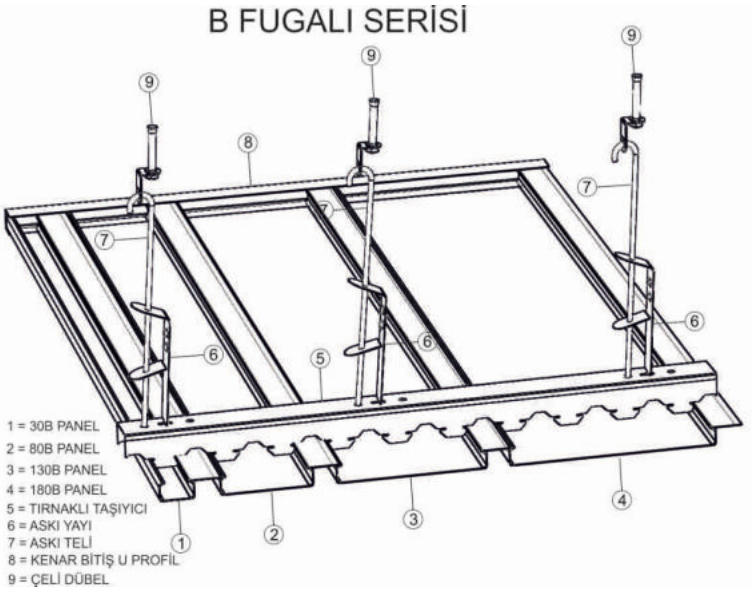

1 = 30B PANEL
2 = 80B PANEL
3 = 130B PANEL
4 = 180B PANEL
5 = TIRNAKLI TAŞIYICI
6 = ASKI YAYI
7 = ASKI TELİ
8 = KENAR BİTİŞ U PROFİL
9 = ÇELİ DÜBEL

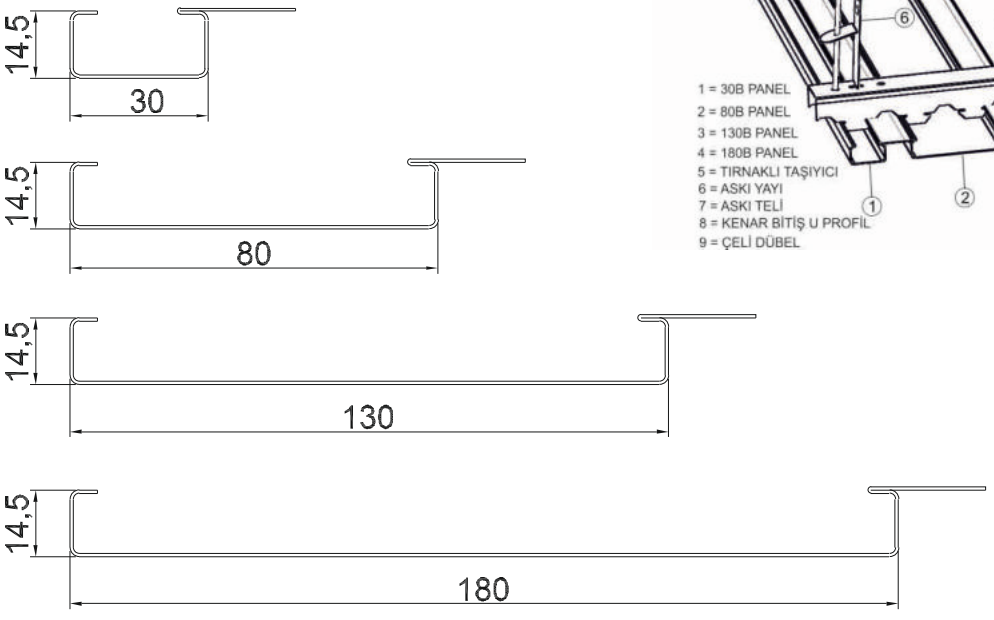

R SERİSİ YENİ

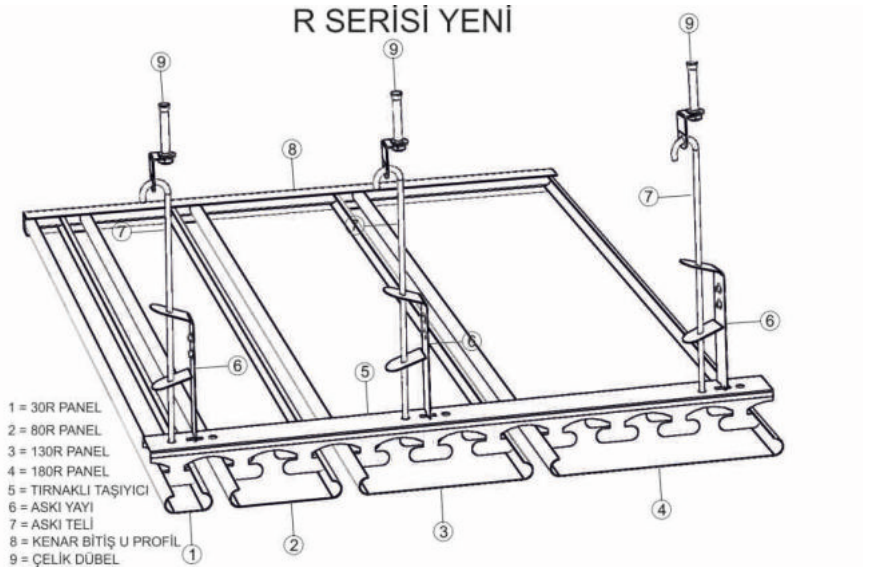

R SERİSİ YENİ FUGALI

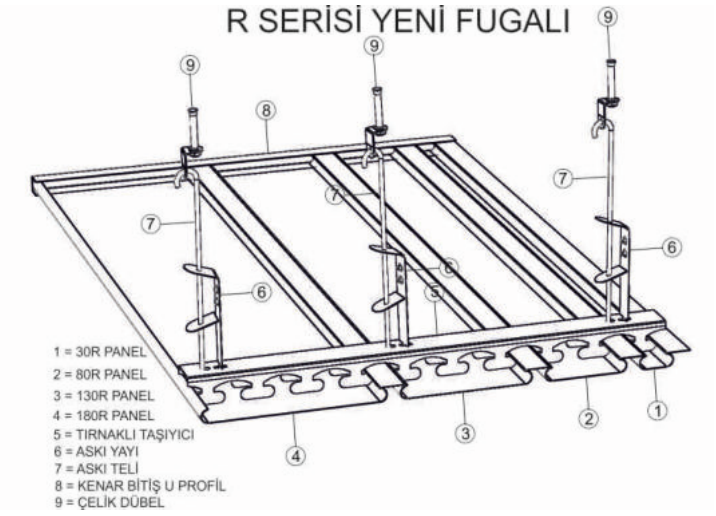

R SERİSİ

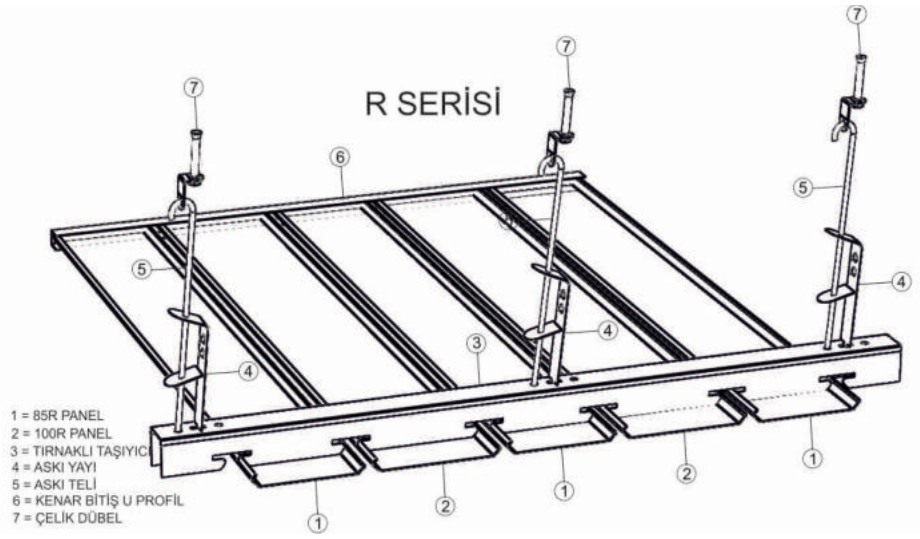

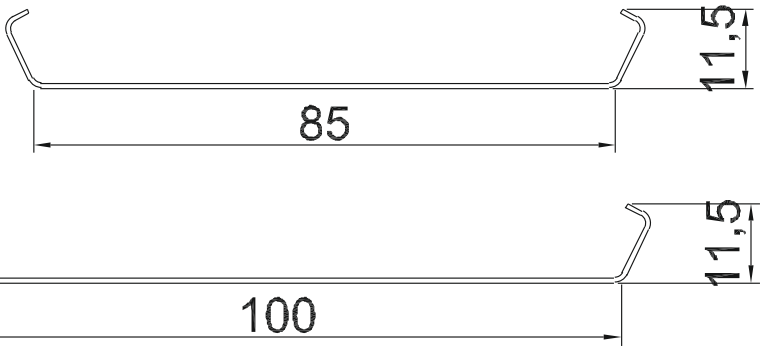

M SERİSİ

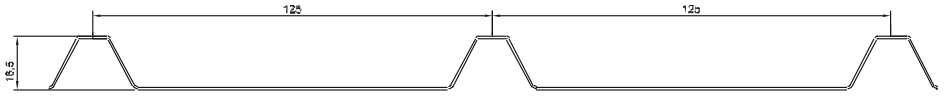

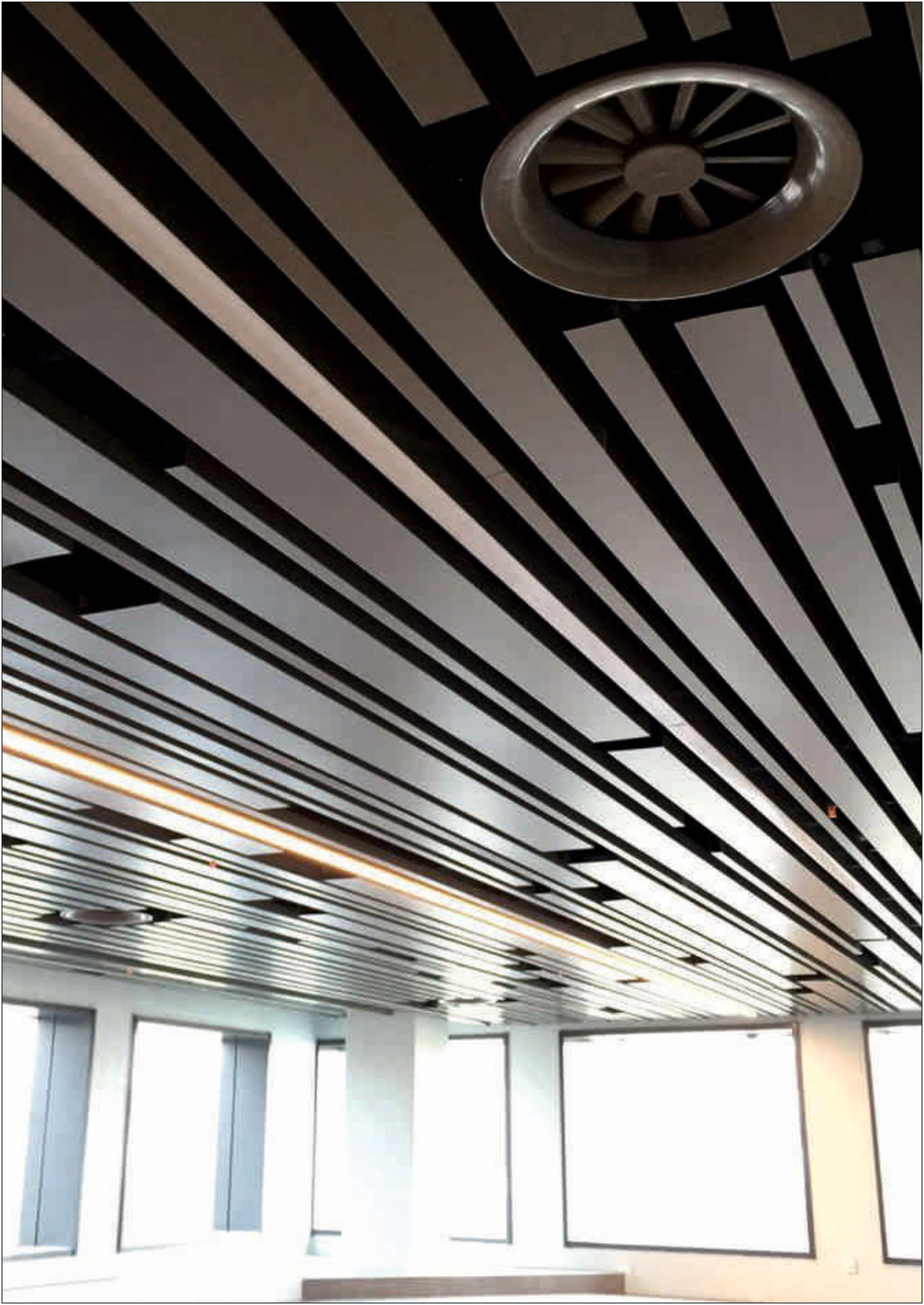

D4-D16

FVP
TAVAN SiSTEMLERi